Détail objet 3.

MC

6J

CE

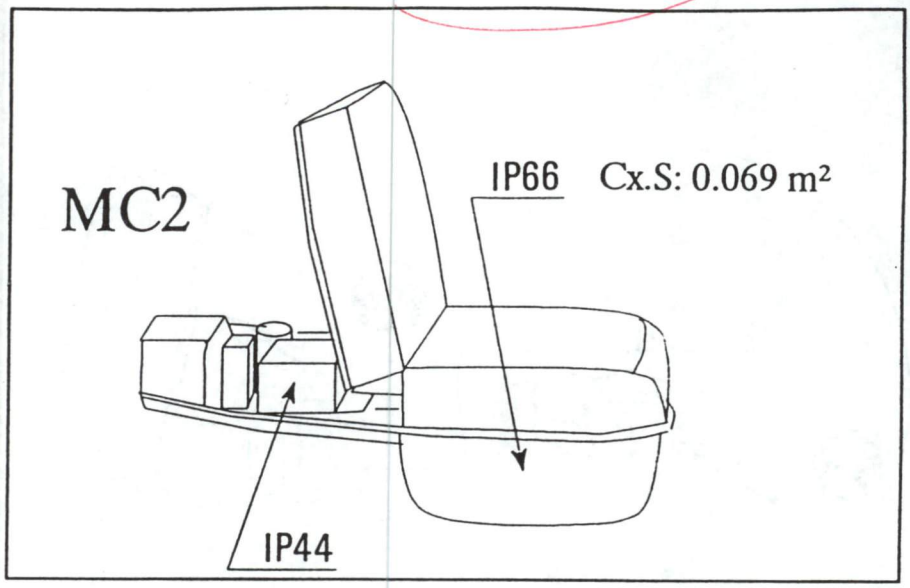

Groupe Schréder GIE

01

ND3109

Dimensions
Dimensions
Dimensiones
Abmessungen
Afmetingen

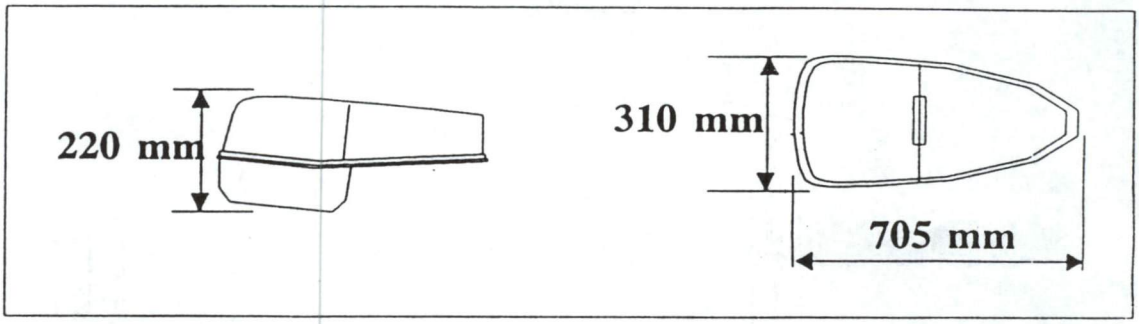

Poids
Weight
Peso
Gewicht

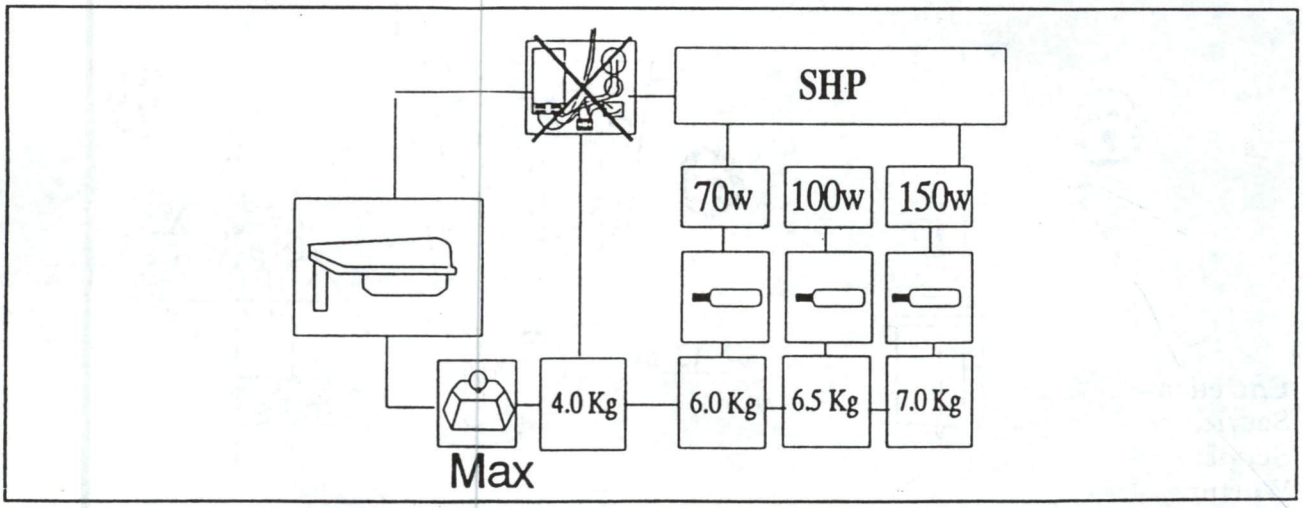

Fixations
Fixing
Fijacion
Befestigung

